说　　明

152F 通用汽油机是重庆力帆重柴动力有限公司采用国内外先进技术自行研制开发的单缸、倾斜式、四冲程、强制风冷汽油机。该机具有设计先进、结构紧凑、性能可靠、维修方便、使用经济、调速方便等特点，其配套用途广泛，是发电、旅游、野外作业、娱乐场所、建筑机械、农业机械、林业机械等领域的理想配套动力。

《152F 通用汽油机零部件图册》是我公司为了方便用户精心编制而成，该图册涵盖了零部件的基本情况，如：简图、名称、数量等，用户订购零件时请参考本册，若与实机不同之处，以实机为准。

《152F 通用汽油机零部件图册》的所有版权属于重庆力帆重柴动力有限公司，任何团体和个人不得非法翻印或复制。如有更改，恕不另行通知。

PREFACE

Combine with all the specialty and advantages of the same models at home and abroad, 152F, being of 4-stroke, single cylinder with force air-cooled type, is one of the newly gasoline engines developed by our Co. It is characterized by advanced design, compact struction, reliable performance, convenient service, low fuel consumption and easy regulation. The engine is widely used as ideal power in many fields such as generating set, tour, open working, public place of entertainment, construction machine, agricultural machinery, etc.

For the sake of customer’s convenience, we carefully compile the **PART CATALOGUE FOR 152F ENGINE**, which covers the main informations of parts, such as illustrations, names, quantities, etc. Please refer to this book when you order the parts. If any difference in the book from the actual engine status, please do as per the real.

The copyright of this catalogue belongs to Chongqing Lifan Power Co., Ltd. Any group or individual is forbidden to reprint or copy any item from it. The catalogue is subject to change without notice.

重庆力帆重柴动力有限公司
Chongqing Lifan Power Co., Ltd.
二零零二年九月第一版(Sep, 2002 First Edition)

目　　录

INDEX TO ENGINE GROUP

E-1　曲轴箱组合 ····· 1
CRANKCASE ASSY
E-2　曲轴箱盖组件 ····· 2
CRANKCASE COVER ASSY
E-3　气缸盖总成 ····· 4
CYLINDER COVER ASSY
E-4　曲轴 活塞连杆总成 ····· 5
CRANKSHAFT, PISTON ＆ CONNECTING ROD
E-5　凸轮轴组合 气门组合 ····· 7
COMBINATION OF CAM SHAFT ＆ VALVE
E-6　化油器总成 ····· 8
CARBURETOR ASSY
E-7　燃油箱组成 ····· 10
FUEL TANK ASSY
E-8　空气滤清器总成 ····· 11
AIR CLEANER ASSY
E-9　排气消声器 ····· 12
MUFFLER

E-10 反冲起动器部件 ····· 13
RECOIL STARTER
E-11 调速控制系统 ····· 15
GOVERNING CONTROL SYSTEM
E-12 飞轮组件 ····· 17
FLYWHEEL
E-13 点火线圈组件 ····· 18
IGNITION COIL
E-14 贴花 ····· 19
EMBLEM

E-01 曲轴箱组合 CRANKCASE ASSY

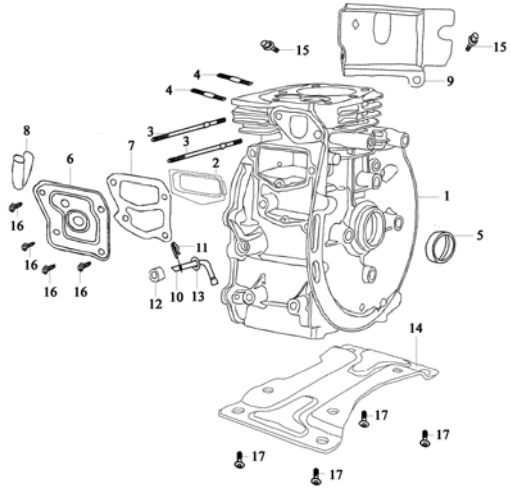

序 号 S/N	零 部 件 代 号 Part No.	零 部 件 名 称	Description	数 量 Quantity	备 注 Remark
1	11100	曲轴箱组合	Crankcase	1	
2	11130	气门室隔板组件	Valve chamber clapboard sub-assy	1	
3	12252	进气口（双头）螺栓 M5×118	Stud M5×118	2	
4	12253	排气口（双头）螺栓 M6×52	Stud M6×52	2	
5	13180	曲轴油封（17×30×6）	Oil seal(17×30×6), crankshaft	1	
6	15463	机油滤清器盖	Cover, oil filter	1	
7	15465	密封垫	Gasket	1	
8	15512	机油回油管	Return pipe	1	
9	19721	下导风罩	Flow guard, lower	1	
10	26311	调速摆杆	Sway bar	1	
11	26321	调速摆杆锁夹	Keeper, sway bar	1	
12	26327	调速摆杆油封	Oil seal, sway bar	1	
13	26329	调速摆杆垫片	Washer, sway bar	1	
14	41151	底板	Bottom plate	1	
15	GB5789-86	螺栓 M6×14	Bolt M6×14	2	
16	GB5789-86	螺栓 M5×10	Bolt M5×10	4	
17	GB5789-86	螺栓 M8×18	Bolt M8×18	4	

E-2 曲轴箱盖组件 CRANKCASE COVER ASSY

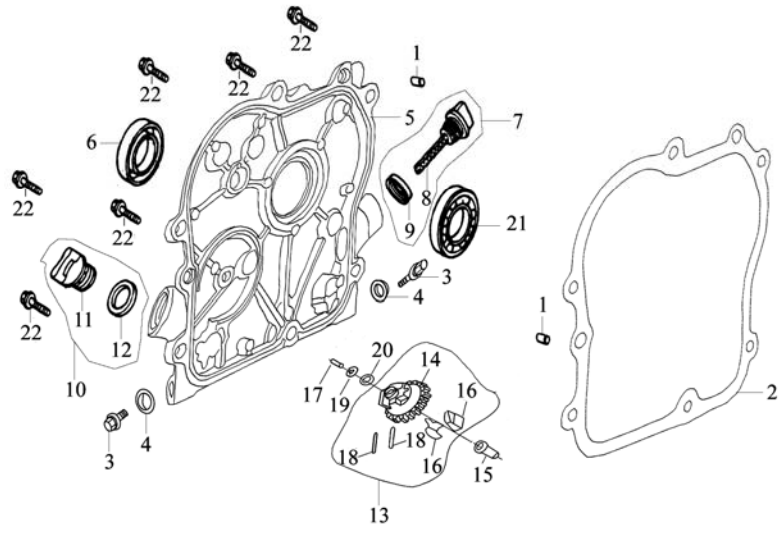

序 号 S/N	零 部 件 代 号 Part No.	零 部 件 名 称	Description	数 量 Quantity	备 注 Remark
1	11118	定位销φ8×14	Set pin φ8×14	2	
2	11119	曲轴箱垫片	Gasket, crankcase	1	
3	11212	放油螺塞	Drain plug	2	
4	11213	放油螺塞垫圈	Washer	2	
5	11311	曲轴箱盖	Crankcase cover	1	
6	13180	曲轴油封（17×30×6）	Oil seal(17×30×6), crankshaft	1	
7	15610	机油尺组件	Dipstick sub-assy	1	
8	15611	机油尺	Dipstick	1	
9	15612	机油尺密封圈	Seal, dipstick	1	
10	15650	机油塞组件	Oil plug sub-assy	1	
11	15651	机油塞	Oil plug	1	
12	15652	机油塞密封圈	Seal, oil plug	1	

E-2 曲轴箱盖组件 CRANKCASE COVER ASSY

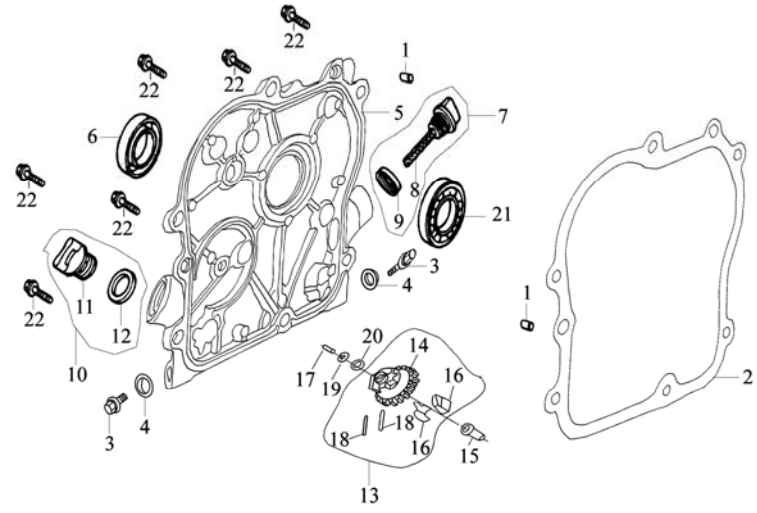

序 号 S/N	零 部 件 代 号 Part No.	零 部 件 名 称	Description	数 量 Quantity	备 注 Remark
13	25120	调速从动齿轮组件	Driven gear sub-assy, governor	1	
14	25121	调速从动齿轮	Driven gear, governor	1	
15	25131	调速滑套	Sliding sleeve	1	
16	25141	调速飞块	Flyweight	2	
17	25151	调速轴	Governing shaft	1	
18	25163	飞块销	Pin, flyweight	2	
19	25164	调速轴卡圈	Snap ring	1	
20	25165	调速从动齿轮垫片	Washer, driven gear	1	
21	GB276-94	轴承 6203	Bearing 6203	1	
22	GB5789-86	螺栓 M6×29	Bolt M6×29	6	

E-03 气缸盖 CYLINDER COVER

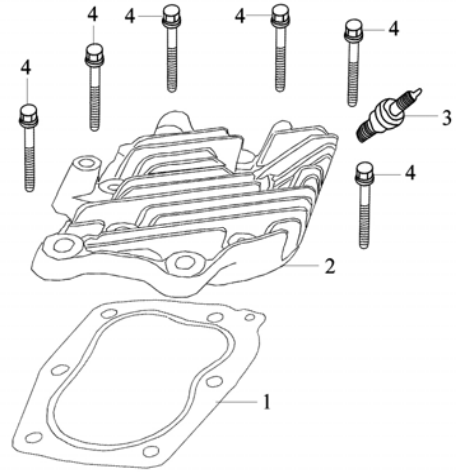

序 号 S/N	零 部 件 代 号 Part No.	零 部 件 名 称	Description	数 量 Quantity	备 注 Remark
1	12221	气缸头密封垫	Gasket, cylinder head	1	
2	12311	气缸盖	Cylinder cover	1	
3	34200	火花塞	Spark plug	1	
4	GB5789-86	螺栓 M6×35	Bolt M6×35	6	

E-4 曲轴 活塞连杆总成 CRANKSHAFT, PISTON ＆ CONNECTING ROD

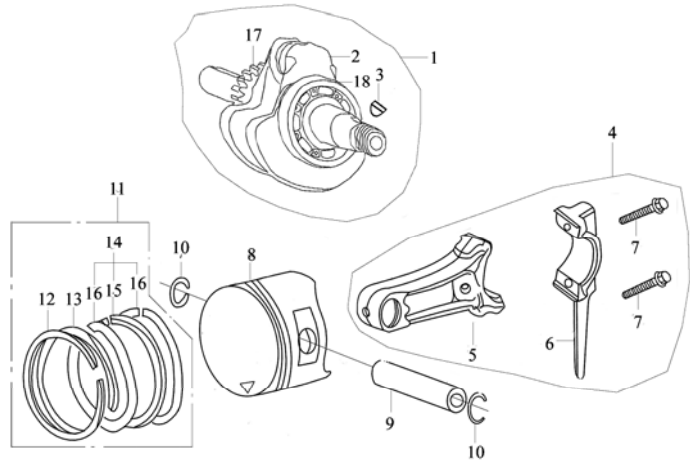

序 号 S/N	零 部 件 代 号 Part No.	零 部 件 名 称	Description	数 量 Quantity	备 注 Remark
1	13110	曲轴组合	Crankshaft sub-assy	1	
2	13111	曲轴	Crankshaft	1	
3	13118	半圆键	Woodruff key	1	
4	13130	连杆组合	Connecting rod	1	
5	13131	连杆	Shank	1	
6	13132	连杆盖	Cap connecting rod	1	
7	13133	连杆螺栓	Bolt	2	
8	13211	活塞	Piston	1	
9	13221	活塞销	Piston pin	1	
10	13222	活塞销挡圈	Circlip, piston pin	2	
11	13300	活塞环组	Piston ring set	1	
12	13311	活塞环（一）	Piston ring (Ⅰ)	1	
13	13312	活塞环（二）	Piston ring (Ⅱ)	1	

E-4 曲轴 活塞 连杆总成 CRANKSHAFT, PISTON & CONNECTING ROD

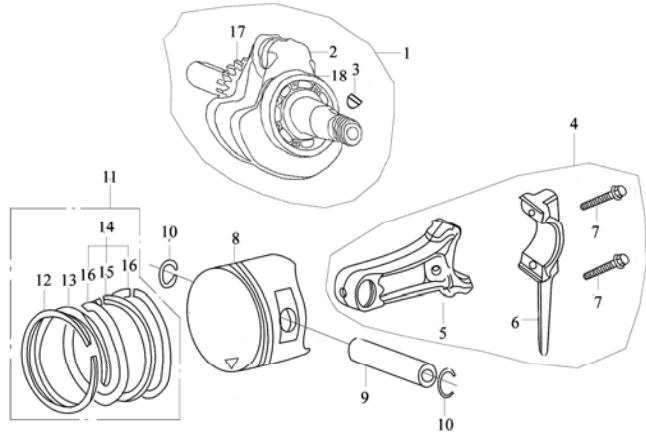

序 号 S/N	零 部 件 代 号 Part No.	零 部 件 名 称	Description	数 量 Quantity	备 注 Remark
14	13320	油环组合	Oil ring, 3-piece	1	
15	13321	衬簧	Expander	1	
16	13322	侧环	Side rail	2	
17	14211	正时主动齿轮	Timing driving gear	1	
18	GB276-94	轴承 6203	Bearing 6203	1	

E-5 凸轮轴组合 气门组合 COMBINATION OF CAMSHAFT ＆ VALVE

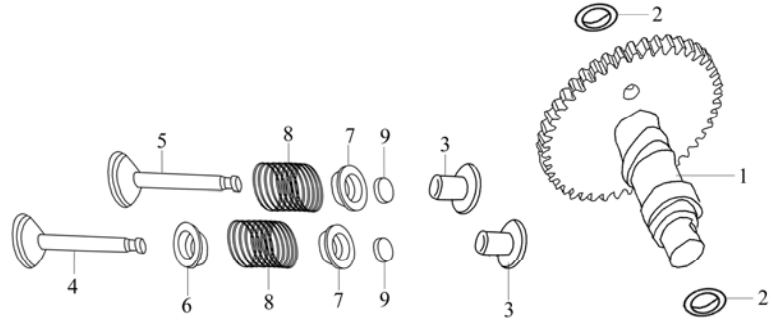

序 号 S/N	零 部 件 代 号 Part No.	零 部 件 名 称	Description	数 量 Quantity	备 注 Remark
1	14111	凸轮轴	Camshaft	1	
2	14114	凸轮轴垫片	Washer, camshaft	2	
3	14455	挺柱	Tappet	2	
4	14711	进气门	Intake valve	1	
5	14721	排气门	Exhaust valve	1	
6	14730	挡油罩	Oil seal, valve stem	1	
7	14751	气门弹簧座	Spring seat, valve	2	
8	14755	气门弹簧	Valve spring	2	
9	14758	气门顶帽	Cap	2	

E-6 化油器总成 CARBURETOR ASSY

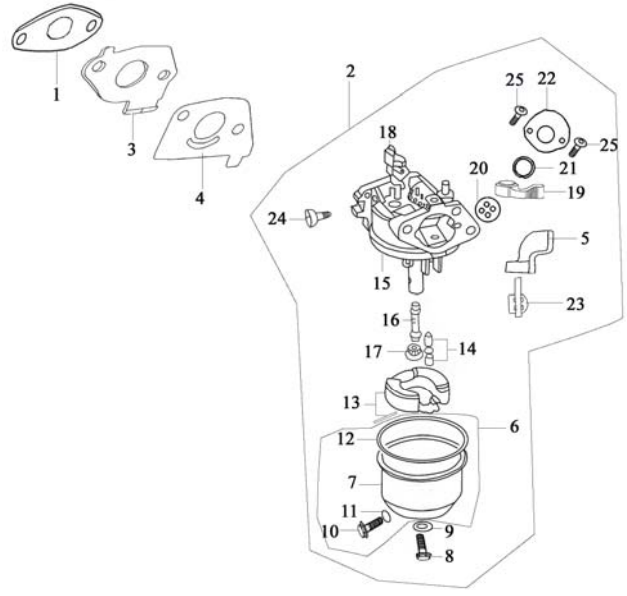

序 号 S/N	零 部 件 代 号 Part No.	零 部 件 名 称	Description	数 量 Quantity	备 注 Remark
1	12254	进气口垫片	Gasket, intake port	1	
2	16100	化油器总成	Carburetor assy	1	
3	16141	化油器接块	Connecting block	1	
4	16142	化油器垫片	Gasket, carburetor	1	
5	16148	阻风门开关	Choke lever	1	
6	16210	浮子室组合	Float chamber sub-assy	1	
7	16211	浮子室	Float chamber	1	
8	16213	底部螺钉	Screw	1	
9	16214	底部螺钉密封垫	Seal, screw	1	
10	16215	浮子室放油螺钉	Drain screw, float chamber	1	
11	16216	浮子室放油螺钉垫圈	Washer	1	
12	16219	浮子室密封垫	Gasket, float chamber	1	
13	16230	浮子组合	Float sub-assy	1	
14	16240	浮子油针组合	Needle valve	1	

E-6 化油器总成 CARBURETOR ASSY

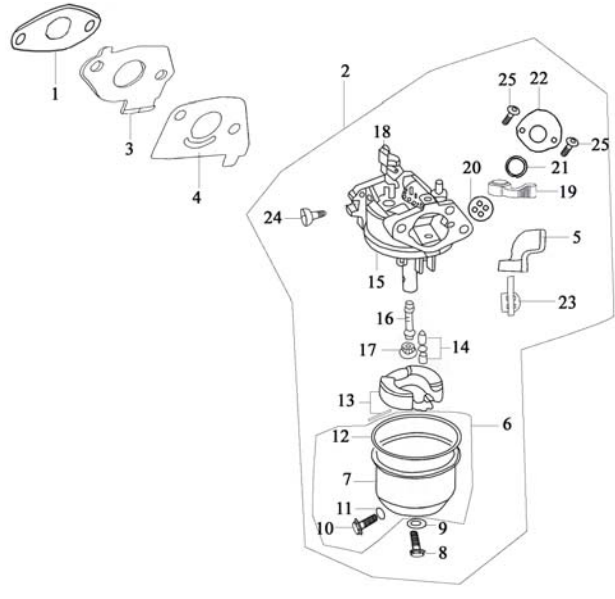

序 号 S/N	零 部 件 代 号 Part No.	零 部 件 名 称	Description	数 量 Quantity	备 注 Remark
15	16250	化油器混合室体	Mixture chamber body	1	
16	16251	主喷油管	Main nozzle	1	
17	16254	主喷油嘴	Main jet	1	
18	16280	节气门组合	Throttle unit	1	
19	16311	油门控制臂	Throttle lever	1	
20	16312	油门控制臂密封垫	Airproof washer	1	
21	16313	油门控制臂垫圈	Washer	1	
22	16314	油门控制臂固定盖	Cover	1	
23	16330	阻风门组合	Choke unit	1	
24	16421	怠速调整螺钉	Idle adjusting screw	1	
25	GB5789-86	螺钉 M4×6	Screw M4×6	2	

E-7 燃油箱组成 FUEL TANK ASSY

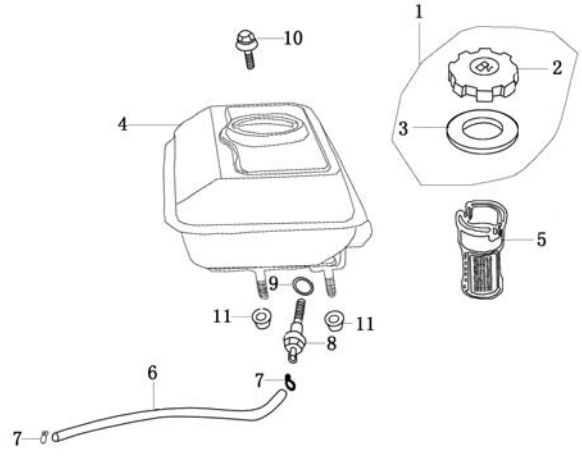

序 号 S/N	零 部 件 代 号 Part No.	零 部 件 名 称	Description	数 量 Quantity	备 注 Remark
1	16500/168F	燃油箱盖组合	Fuel filler cap sub-assy	1	
2	16510/168F	燃油箱盖	Fuel filler cap	1	
3	16521/168F	燃油箱盖密封圈	Packing ring	1	
4	16610	燃油箱	Fuel tank	1	
5	16916/168F	过滤杯	Filter cup	1	
6	16931	出油管	Outlet pipe	1	
7	16937/168F	油管夹	Pipe clamp	2	
8	16950/168F	出油接头	Outlet nipple	1	
9	16961/168F	出油接头密封圈	Seal ring, outlet nipple	1	
10	GB5789-86	螺栓 M6 × 14	Bolt M6 × 14	1	
11	GB6177-86	螺母 M6	Nut M6	2	

E-8 空气滤清器总成 AIR CLEANER ASSY

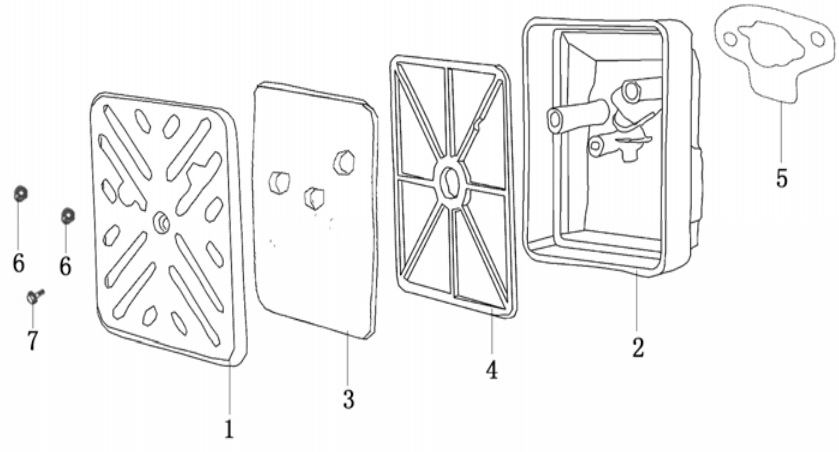

序 号 S/N	零 部 件 代 号 Part No.	零 部 件 名 称	Description	数 量 Quantity	备 注 Remark
1	17111	空滤器盖	Cover, air cleaner	1	
2	17131	空滤器座	Housing, air cleaner	1	
3	17133	空滤器泡沫	Foam, air cleaner	1	
4	17171	空滤器支架	Bracket, air cleaner	1	
5	17331	空滤器垫片单件	Gasket, air cleaner	1	
6	GB6177-86	螺母 M6	Nut M6	2	
7	GB/T845-1985	自攻螺钉 ST4×10	Self-tapping screw ST4×10	1	

E-9 消声器组件 MUFFLER

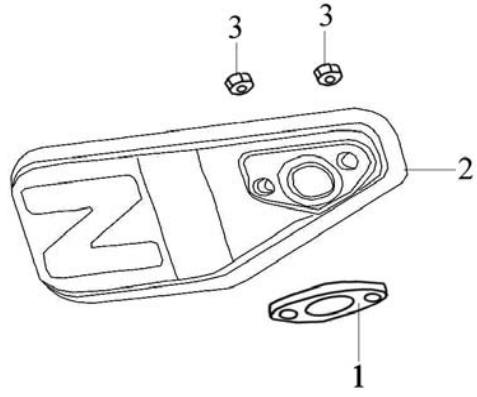

序 号 S/N	零 部 件 代 号 Part No.	零 部 件 名 称	Description	数 量 Quantity	备 注 Remark
1	12255	排气口垫片	Gasket, exhaust port	1	
2	18300	消声器	Exhaust muffler	1	
3	GB6177-86	螺母 M6	Nut M6	2	

E-10 反冲起动器部件 RECOIL STARTER

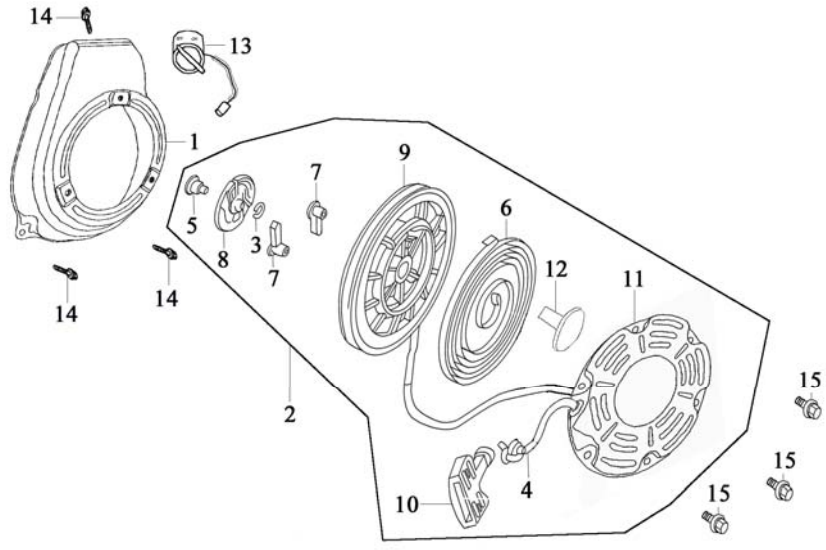

序 号 S/N	零 部 件 代 号 Part No.	零 部 件 名 称	Description	数 量 Quantity	备 注 Remark
1	19710	风扇罩组件	Fan hood sub-assy	1	
2	27300	反冲起动器	Recoil starter	1	
3	27311	摩擦弹簧	Friction spring	1	
4	27313	拉绳	Rope	1	
5	27315	轴位螺钉	Shoulder screw	1	
6	27319	盘簧	Spiral spring	1	
7	27331	棘爪	Ratchet	2	
8	27341	弹簧盖	Lid, spring	1	
9	27351	起动器卷轮	Spool, starter	1	
10	27361	拉手	Grip, starter	1	
11	27381	外壳	Casing	1	
12	27384	弹簧座	Spring seat	1	

E-10 反冲起动器部件 RECOIL STARTER

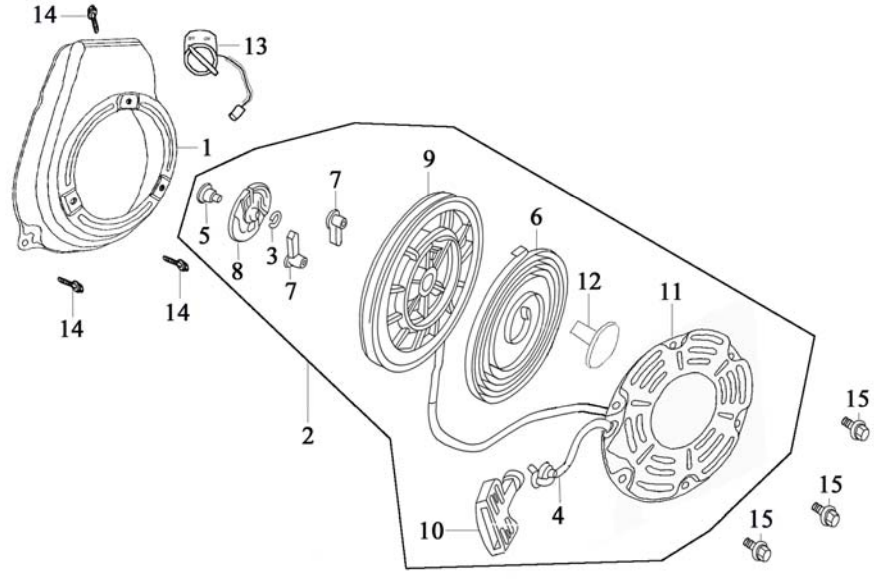

序 号 S/N	零 部 件 代 号 Part No.	零 部 件 名 称	Description	数 量 Quantity	备 注 Remark
13	35410	点火开关	Engine switch	1	
14	GB5789-86	螺栓 M6×8	Bolt M6×8	3	
15	GB5789-86	螺栓 M6×14	Bolt M6×14	3	

E-11 调速控制系统 GOVERNING CONTROL SYSTEM

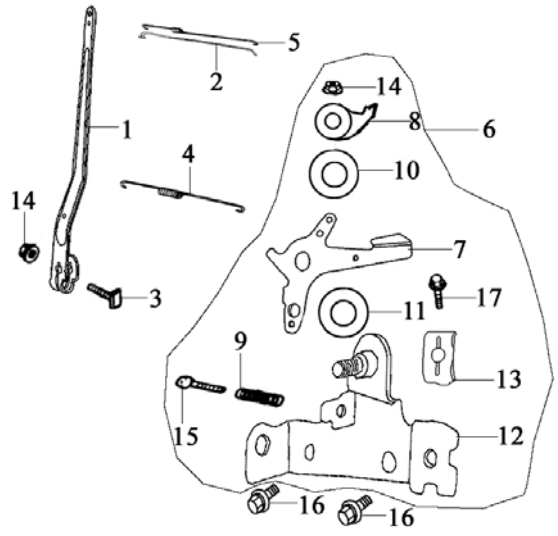

序 号 S/N	零 部 件 代 号 Part No.	零 部 件 名 称	Description	数 量 Quantity	备 注 Remark
1	26331	调速臂	Governor arm	1	
2	26341	调速拉杆	Pull-rod, governor	1	
3	26362	调速臂紧固螺栓	Lock bolt	1	
4	26363	复位拉簧	Return spring	1	
5	26364	微调速弹簧	Assistant spring, governor	1	
6	26410	调速架部件	Mount, governor	1	
7	26412	手柄	Handle	1	
8	26414	定位板	Positioning plate	1	
9	26415	调速弹簧	Spring, governor	1	
10	26418	弹簧片	Wave washer	1	
11	26419	垫圈	Washer	1	

E-11 调速控制系统 GROVERNING CONTROL SYSTEM

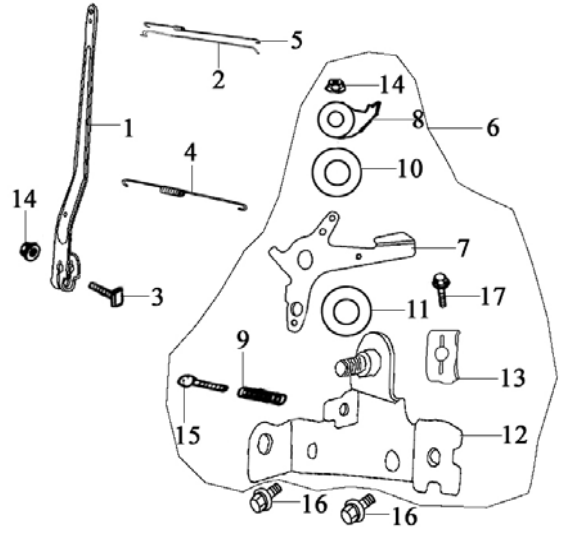

序 号 S/N	零 部 件 代 号 Part No.	零 部 件 名 称	Description	数 量 Quantity	备 注 Remark
12	26420	调速支撑板组件	Supporting plate unit	1	
13	26422	执行器压板	Pressure plate	1	
14	GB6177-86	螺母 M6	Nut M6	2	
15	GB818-85-H	螺栓 M5×25	Bolt M5×25	1	
16	GB5789-86	螺栓 M6×14	Bolt M6×14	2	
17	GB818-85-H	螺栓 M5×16	Bolt M5×16	1	

E-12 飞轮部件 **FLYWHEEL**

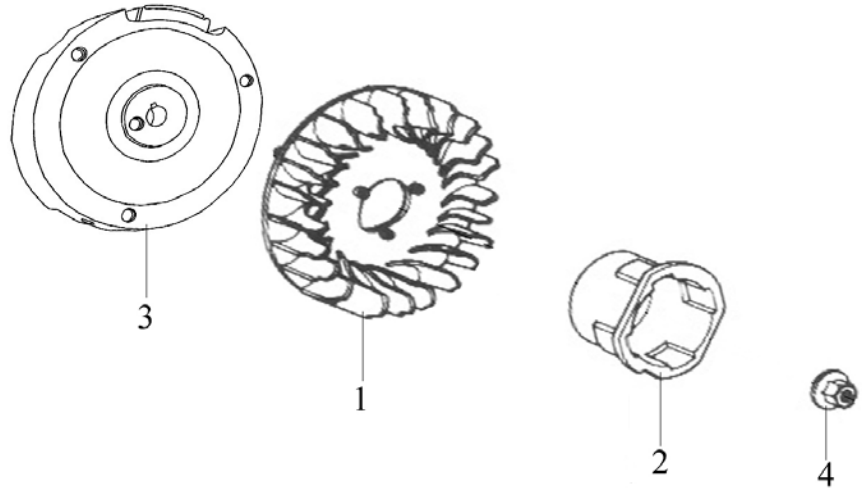

序 号 S/N	零 部 件 代 号 Part No.	零 部 件 名 称	Description	数 量 Quantity	备 注 Remark
1	19722	飞轮风扇	Fan, flywheel	1	
2	27371	起动套	Starting flange	1	
3	27500	飞轮组件	Flywheel	1	
4	27515/146F	飞轮螺母 M12×1.25	Nut M12×1.25	1	

E-13 点火线圈组件 IGNITION COIL

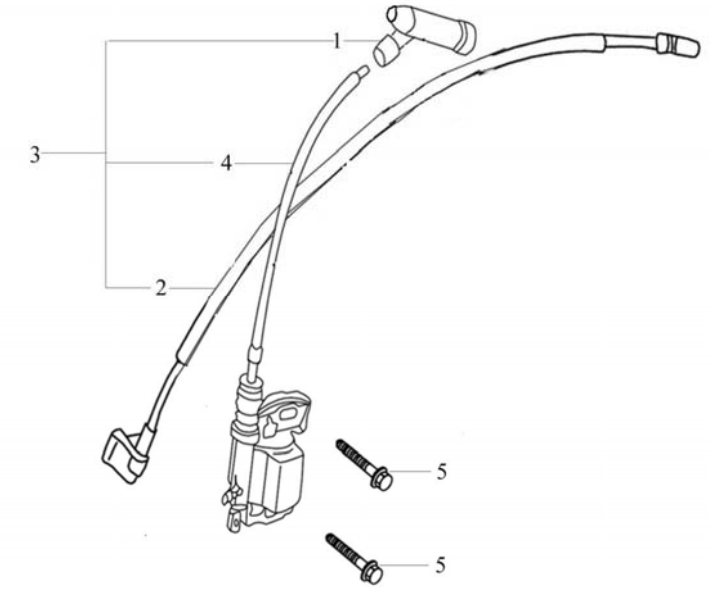

序 号 S/N	零 部 件 代 号 Part No.	零 部 件 名 称	Description	数 量 Quantity	备 注 Remark
1	34310	火花塞帽	Cap, spark plug	1	
2	34410	熄火线	Cable, engine stop	1	
3	34500	点火线圈组件	Ignition coil sub-assy	1	
4	34510	点火线圈	Ignition coil	1	
5	GB5789-86	螺栓 M6×27	Bolt M6×27	2	

E-14 贴花 EMBLEM

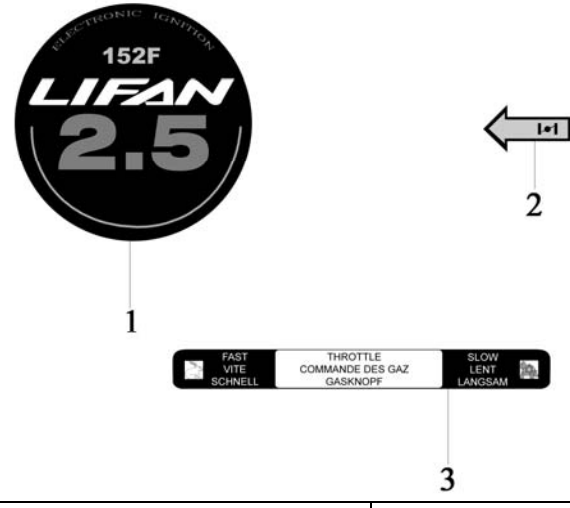

序 号 S/N	零 部 件 代 号 Part No.	零 部 件 名 称	Description	数 量 Quantity	备 注 Remark
1	68129	型号贴花	Model label	1	
2	68231	阻风门开关贴花	Emblem, choke lever	1	
3	68226	龟兔贴花	Emblem, tortoise and rabbit	1	